ADVECO S.r.l.
ANGOLARI PIEGATI A 135° mm 90x90x65x2,5
CODICE ADV SQA2

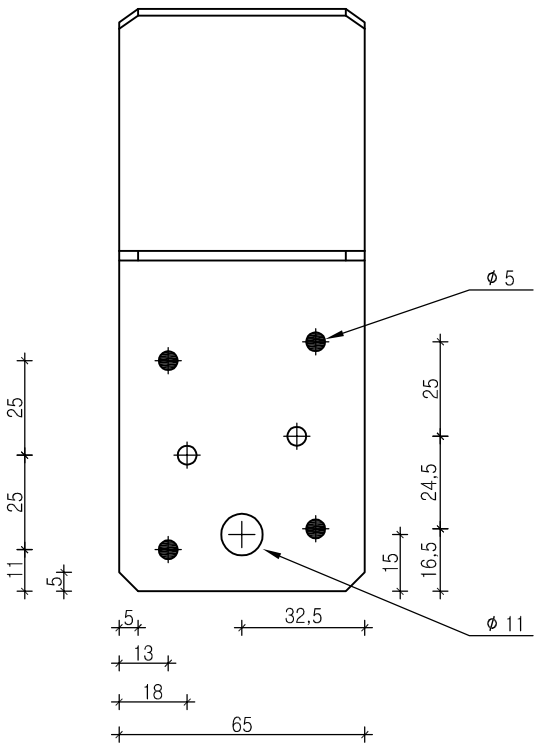

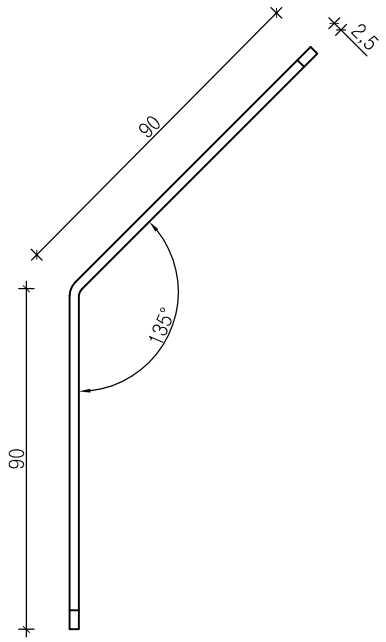

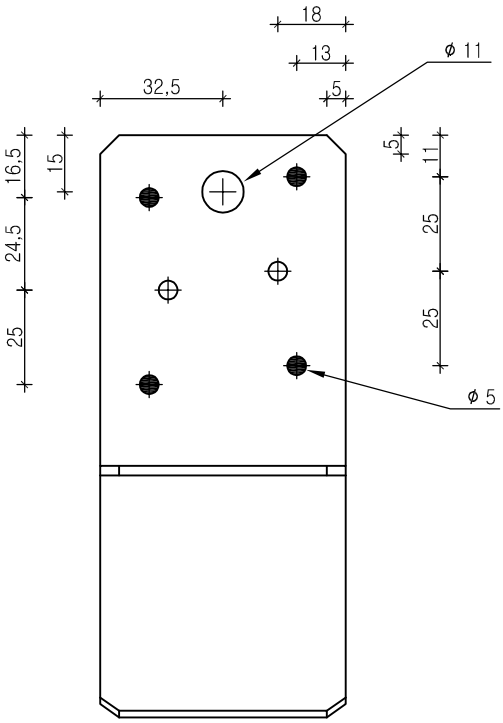

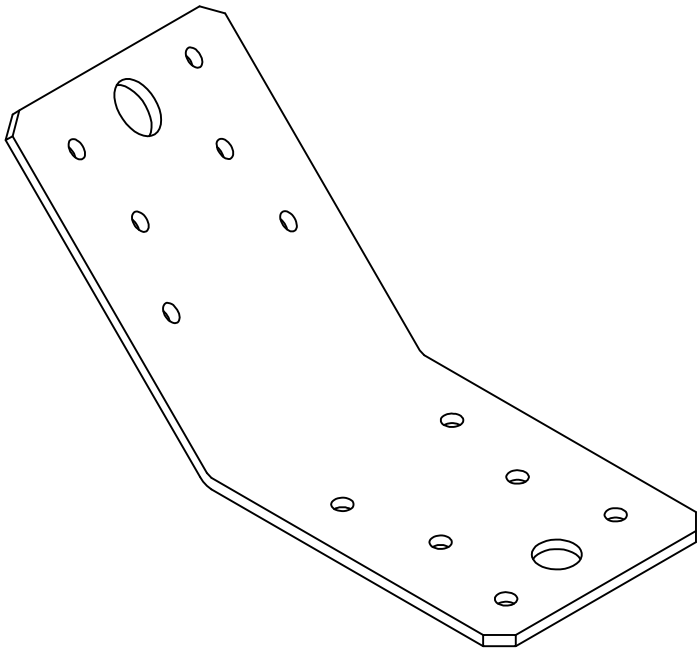

chiodatura parziale

Adveco s.r.l. Via M. Guglielmo, 61 25600 Cogozzo V.T. (Bs) Tel +39 030 800916 Fax +39 030 802172 www.adveco.com adveco@adveco.com